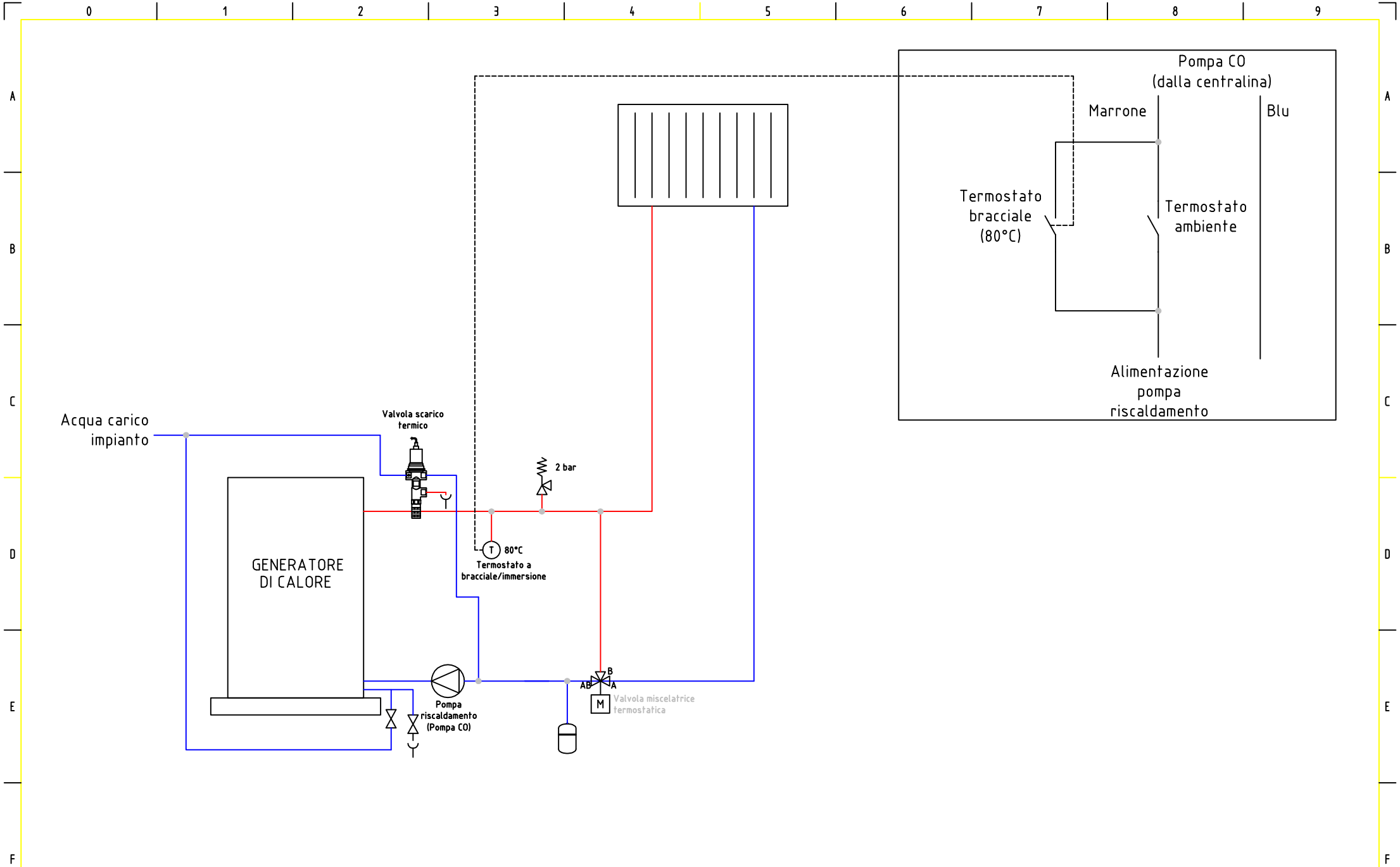

				DATA						=	
				DISEGN.						+	
				VISTO							FG. 001
REV.	MODIFICA	DATA	FIRMA	APPR.		SOST. IL :	SOST. DA :	FILE :			F.S. /

Allaccio caldaia legna Galmet